Stand: 27.07.2023 EDV Nr. 222311129

geuther

Art. Nr: 0029ZK +
Art. Nr: 0049ZK +

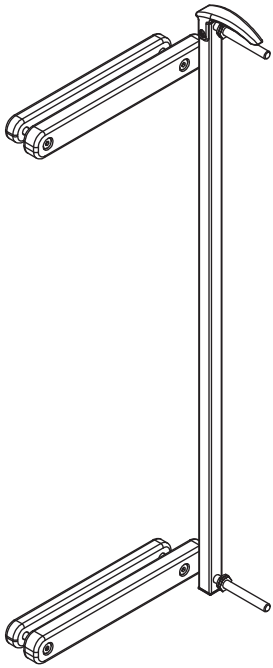

TÜVRheinland®
ZERTIFIZIERT

GS geprüfte Sicherheit

www.tuv.com
ID 1111235812

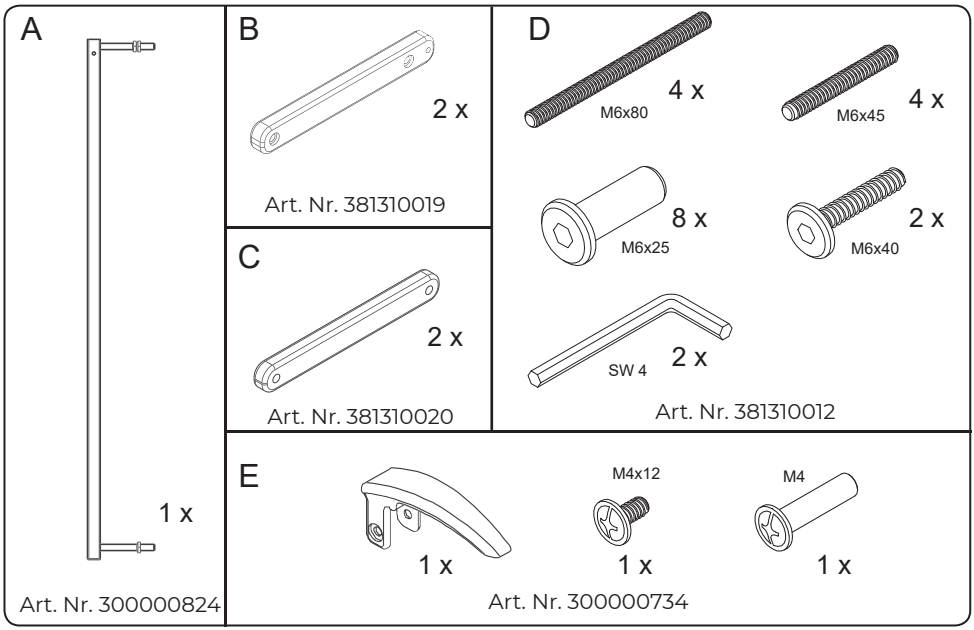
A
1 x
Art. Nr. 300000824
B
2 x
Art. Nr. 381310019
C
2 x
Art. Nr. 381310020
D
4 x
M6x80
4 x
M6x45
8 x
M6x25
2 x
M6x40
2 x
SW 4
Art. Nr. 381310012
E
1 x
M4x12
1 x
M4
1 x
Art. Nr. 300000734

1

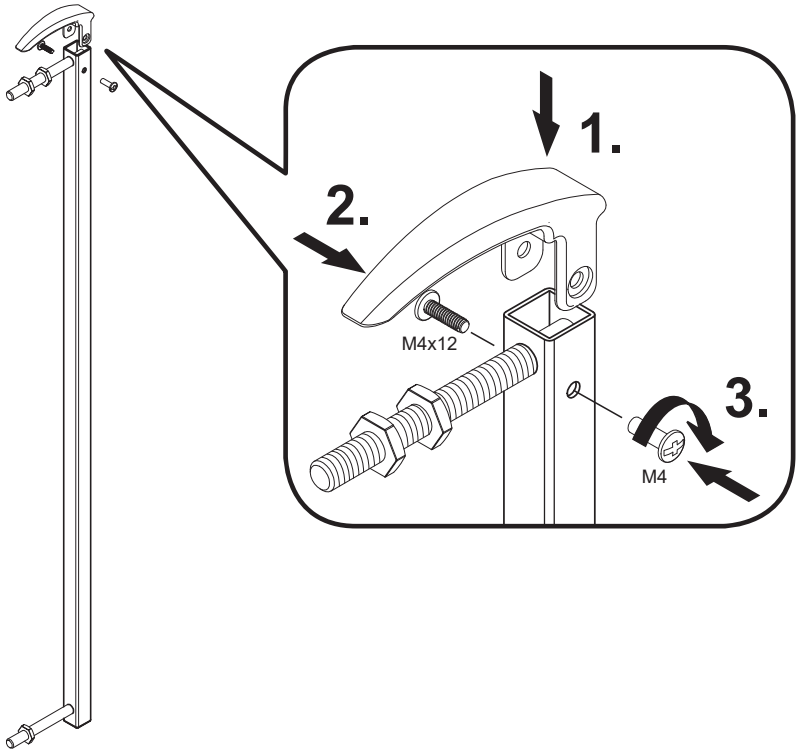
1.
2.
M4x12
3.
M4